Ticari Araç

Crafter Panel Van

Ticarette en iyi olmanın kuralı değişmedi.

Volkswagen Crafter Panel Van.

Zorlu yokuşlar, uzun yollar, dar sokaklar, güvenle yapılacak işler, hepsinde iyi olmanın tek bir kuralı var; Volkswagen Crafter Panel Van'a sahip olmak.

Crafter benzersiz bir ticari araç olarak geliştirildi. Her zamankinden daha pratik, daha ekonomik ve daha yenilikçi olan Crafter, geliştirilen teknolojileriyle müşterilerine daha düşük kullanım maliyetleri sunuyor. Üstelik Crafter'ın farklı müşteri gruplarının ihtiyaç ve taleplerine göre özel olarak tasarlanmış olması, onu sınıfının en iyi ticari aracı yapıyor. Polonya'nın Września şehrinde Crafter için özel olarak kurulan fabrikada üretim aşamasında en gelişmiş teknolojiler kullanılıyor.

Siz sadece işinize odaklanın

- Yaya ve bisikletlilere duyarlı Şehir içi acil frenleme desteği "Front Assist"
- Şerit takip asistanı "Lane Assist"
- Yaya ve Bisikletli Algılama Bilgi Sistemi "Moving-off Information System"
- Kör nokta uyarı sistemi "Blind Spot Information System"
- Römork manevra sistemi "Römork Asistanı"[1)]
- Yan koruma sensörleri[1)]
- Adaptif Hız Sabitleyici (ACC)[1)]

Sürücü için en konforlu ön kabin

- AGR onaylı ergoComfort süspansiyonlu koltuk[1)]
- Ergonomik ve fonksiyonel eşya gözleri
- Sürücü bölümünde LED iç aydınlatmalar
- Isıtmalı, deri kaplama çok fonksiyonlu deri direksiyon[1)]
- 230 V soket (300 W)[1)]

İşinizi kolaylaştıran yük bölümü

- 1961 mm'ye varan yük bölümü yüksekliği / 4300 mm'ye varan yük bölümü uzunluğu
- Kayar kapıda 1.311 mm açılma genişliği
- LED yük bölmesi aydınlatması[1)]
- 100 mm daha alçak yükleme eşiği

Farklı çekiş alternatifleri

- Daha yüksek yük bölmesine olanak tanıyan önden çekiş özelliği
- Tüm çekiş sistemlerinde 8 ileri otomatik vites seçeneği[1)] (önden çekiş, arkadan itiş ve 4MOTION dört tekerlekten çekiş)

İşinizi şansa bırakmayın. En iyi yük sabitleme seçenekleri

- Üniversal zemin döşemesi[1)]
- Esnek raf sistemlerine yönelik tasarlanan yük bölmesi[1)]
- Uzun şaside 12 adet, orta şaside 10 adet yük kancası

1) Opsiyonel ekipman

Eşya saklama gözleri ve bölmeleri

A. Üç ayrı parçadan oluşan pratik açık bölme

B. Bardak tutucu

C. Sınıfının en büyük torpido gözü

D. Çeşitli aletlerin konulabileceği ara bölme

E. Kapılarda şişe (1,5 lt), klasör ve daha fazlasını yerleştirebileceğiniz saklama seçenekleri

Tavanda geniş saklama alanı sunan iki bölme

Bağlantı noktaları ve bağlantılar

F. İlave ekipman için hazır tuş takımı[1)]

G. Mobil cihazları şarj etme amaçlı USB bağlantı noktası

H. USB, AUX-IN ve SD kart girişi ve Bluetooth özellikli radyo[1)]

I. 12 V soket ve 230 V soket (300 w)[1)]

J. Kablosuz şarj özelliği

Konfor

K. Isıtmalı, deri kaplama çok fonksiyonlu direksiyon

L. En iyi çevre ve en iyi görüş alanı için dar A sütunları[1)]

M. 10,25" Dijital gösterge paneli

Güvenlik

N. Elektromekanik park freni

1) Opsiyonel ekipman

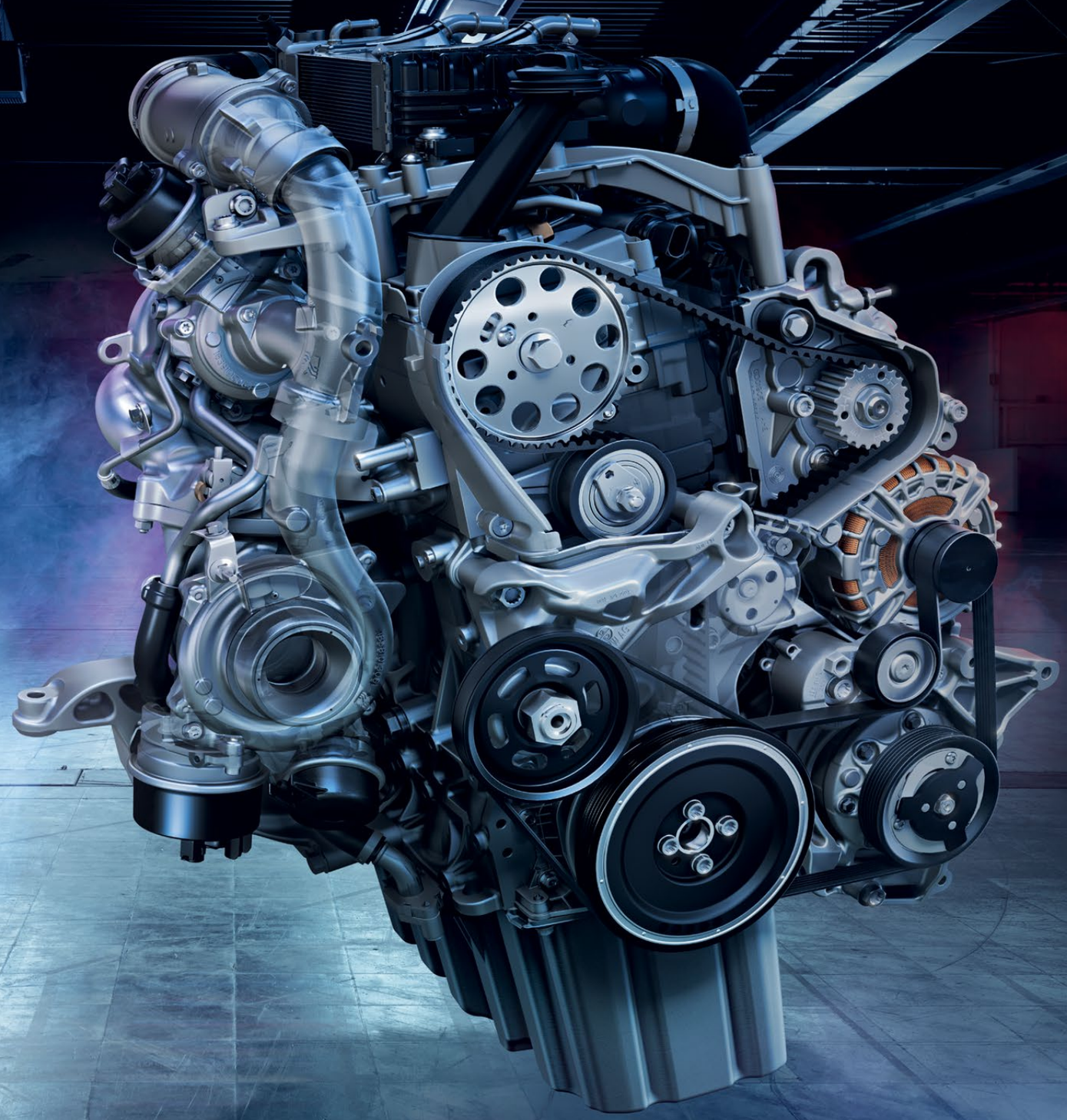

Baştan aşağı en iyisi.

Geliştirilmiş TDI motorlar.

Crafter, ticari araç gereksinimlerine özel olarak tasarlanmış dayanıklı ve uzun ömürlü 2 farklı motor seçeneğiyle işiniz için en iyisi.

Crafter düşük yakıt tüketimiyle tasarruf ederken, 177 beygirlik yüksek performanslı ile zor yollarda işleri yoluna koyuyor.

2.0 lt TDI motor (140 PS, 340 Nm)

2.0 lt TDI motor (177 PS, 410 Nm)

Bir işi yapmanın birçok yolu vardır.

8 ileri otomatik vites.[1] Crafter'ın sürüş özelliklerine göre tasarlanan 8 ileri otomatik vites, şehir içinde sürekli Start/Stop yapıldığı durumlarda bile konforlu ve düşük yakıt tüketimli sürüşe olanak tanıyor.

1) Opsiyonel ekipman

Büyüksünüz diye sadece geniş yolları kullanmak zorunda değilsiniz.

En son teknoloji sürücü destek sistemleri.

Sınıfında şehir içi kullanımla öne çıkan Crafter, en son teknolojiye sahip donanımları ile kaza risklerini azaltmaya yardımcı oluyor.

Manevra destekli şeritte tutma sistemi Şerit takip asistanı "Lane Assist"

Çok fonksiyonlu bir kamera yardımıyla sürücünün gittiği şeridi tespit eder ve karşı direksiyon manevrasıyla 60 km/sa üzeri hızlarda şeritten istemsiz çıkışları engellemeye yardımcı olur.

Yaya ve bisikletlilere duyarlı Şehir içi acil frenleme desteği "Front Assist"

Yayaları, bisikletlileri ve sürücüyle aynı yöne giden araçları tespit eder, sürücüyü tehlikeli durumlara karşı uyarır. Eğer sürücü zamanında tepki vermezse sistem otomatik frenlemeyle cevap verir ve hatta eğer tehlikeli bir sürüş durumu varsa kaçınma manevrası bile yapabilir.

Adaptif Hız Sabitleyici (ACC)*

Aracın hızını önde giden aracın hızna göre otomatik olarak ayarlıyor ve sürücü tarafından ayarlanan mesafeyi koruyor. Aynı zamanda aracı belirlenen hız dahilinde tutuyor. "Ön Bölge Asistanı" Çevre Trafik Sistemi'ni bünyesinde barındırıyor.

Kör nokta algılama ile şerit değiştirme asistanı "Side Assist"

Side Assist şerit değiştirme asistanı, kör noktadan yaklaşan araçları algılar. Aracın yan radar sensörleri, dış aynalardan tamponun yaklaşık 40 metre arkasına kadar uzanan bir alanı algılar ve ilgili yan aynada sabit bir ışıkla görsel olarak uyarı verir.

Rüzgâr Savrulma Önleme Sistemi

Elektronik dengeleme sisteminin bir alt özelliği olarak güçlü ve şiddetli rüzgâr durumunda gerektiğinde Adaptif Fren Sistemini de kullanarak aracın sabit kalmasına yardımcı oluyor.

Elektronik Dengeleme Programı

Tüm tekerleklere birbirinden bağımsız olarak frenleme gücü uygulayarak yetersiz veya aşırı direksiyon hareketlerini telafi ediyor.

Römork manevra sistemi "Römork Asistanı"*

Römorklu araçları paralel park alanlarına otomatik olarak yönlendiriyor. Sistem, her türlü geri manevrada devreye girip römorkla yükleme rampalarına ve başka noktalara yanaşmayı sağlıyor.

İkincil Çarpışma Önleme Sistemi

Olası bir çarpışma halinde devreye giren sistem, takip eden çarpışmalara sebep olacak durumlara karşı etkili bir koruma sunuyor. Araç, kısa bir gecikmenin ardından hız 10 km/saat seviyesine düşene kadar kademeli olarak fren yapıyor. Bu sırada sürücünün dilediği anda kontrolü eline almasına da olanak tanıyor.

Yan koruma sensörleri.*

Aracın yan tarafından sütun, duvar ya da yayalara tehlike doğuracak kadar yaklaşıldığında görsel ve sesli uyarılar veriyor.

Güvenlik ve Sürüş Destek Sistemleri

- ESP (Elektronik dengeleme programı)
- AEBS (Kilitlenmeyi önleyici acil durum fren sistemi)
- ASR (Anti patinaj sistemi)
- EBA (Elektronik frenleme asistanı)
- EDL (Elektronik diferansiyel kilidi)
- Yaya ve bisikletlilere duyarlı Şehir içi acil frenleme desteği "Front Assist"
- Manevra destekli şeritte tutma sistemi Şerit takip asistanı "Lane Assist"
- Yaya ve Bisikletli Algılama Bilgi Sistemi "Moving-off Information System"
- Kör nokta uyarı sistemi "Blind Spot Information System"
- Römork manevra sistemi "Römork Asistanı" *
- Yan koruma sensörleri *
- Adaptif Hız Sabitleyici (ACC) *
- Yokuş yukarı kalkış yardımı "Hill holder"
- İkincil çarpışma önleme asistanı
- Rüzgar savrulma önleme asistanı
- Geliştirilmiş yorgunluk tespit sistemi
- Lastik basınç göstergesi
- Ön koltuklarda 3 noktadan gergili emniyet kemeri
- Elektronik park freni
- Ön koltuklarda 3 noktadan gergili emniyet kemeri

*Opsiyonel ekipman

11,3 m³'ten 14,4 m³'e kadar yükleme hacmi.

Kayar kapıda 1.311 mm yükleme genişliği.

Euro paletler gibi yaygın kullanılan yük taşıyıcılar ile kolay yükleme ve boşaltmaya uygun yükleme alanları.

Usta İşi.

"Crafter, ustaca tasarlanan yenilikçi yük bölmesi ile işinize en uygun çözümleri sunuyor.

Üniversal zemin kaplaması;[1)]

sızıntı, kirlenme ve darbelere karşı dayanıklı ve kullanışlı bir yükleme hacmi sunuyor.

Yük kancası rayları[1)] ile yüklerinizi ve saklama modüllerini esnek biçimde takmanıza veya sökmenize olanak tanıyor.

Şasi mesafesi	Orta Şasi	Uzun Şasi
Tavan yükseklikleri	Yüksek Tavan	Yüksek Tavan
Yük bölmesi uzunluğu[2)]	3.450 mm	4.118 mm
Yükleme hacmi	11,3 m³	14,4 m³
Yükleme seçenekleri	4 Euro palet (800 mm x 1.200 mm)	6 Euro palet (800 mm x 1.200 mm)

2) Aracın zemin yüksekliğinden ölçülür. Bunların yaklaşık rakamlar olduğunu, üretim toleransları dolayısıyla farklılık gösterebileceğini lütfen unutmayın.

1)Opsiyonel ekipman

Donanım özellikleri

Güvenlik ve Sürüş Destek Sistemleri	
ESP (Elektronik dengeleme programı)	S
AEBS (Kilitlenmeyi önleyici acil durum fren sistemi)	S
ASR (Anti patinaj sistemi)	S
EBA (Elektronik frenleme asistanı)	S
EDL (Elektronik diferansiyel kilidi)	S
Şehir içi acil frenleme desteği "Front Assist" ,yaya ve bisiklet koruması dahil	S
Şerit takip asistanı "Lane Assist"	S
Yaya ve Bisikletli Algılama Bilgi Sistemi “Moving-off Information System”	S
Kör nokta uyarı sistemi "Blind Spot Information System"	S
Yokuş yukarı kalkış yardımı	S
İkincil çarpışma önleme asistanı	S
Rüzgar savrulma önleme asistanı	S
Geliştirilmiş sürücü yorgunluk tespit sistemi ve dikkat uyarısı	S
Sürücü ve yolcu hava yastığı	S
Ön ve arka viraj denge çubuğu	S
Ön ve arkada hava kanallı disk fren	S
Lastik basıncı izleme sistemi	S
Ön koltuklarda 3 noktadan gergili emniyet kemeri	S
Ön koltuklarda yüksekliği ayarlanabilen koltuk başlıkları	S
Elektronik immobilizer	S
Elektronik park freni	S
Kapı içi çelik barlar	S
İlkyardım kiti	S
Tam boy stepne ve avadanlık	S

Dış Donanım ve Tasarım	
Halojen farlar ve gündüz sürüş farları	S
LED farlar ve LED gündüz sürüş farları	O
Köşe aydınlatmalı ön sis farı	O
Işık sensörlü otomatik çalışan farlar	S
Yağmur sensörlü silecekler	S
Elektrikli katlanabilir ve ısıtmalı yan aynalar	S
Arka sis lambası	S
Yan aynalarda LED sinyaller	S
3.stop lambası	S
Yarım jant kapağı	S
Camlı arka kanatlı kapılar	S
Ön ve arka paçalıklar	S
Gövde altı koruması	S

İç Donanım & Teknoloji	
8 ileri tam otomatik vites	O
Otomatik start /stop ve fren enerjisi geri kazanımı	S
Hız limitleme özellikli hız sabitleyici	S
Elektromekanik servo direksiyon	S
Klimatik ön klima	S
10,25" Dijital gösterge paneli	S
10,4“ Composition Colour radyo	S
Ön ve arka park sensörü	S
Geri görüş kamerası	S
Kablosuz şarj	S
4 adet hoparlör	S
Çok fonksiyonlu direksiyon	S
Kablosuz App-connect	S
Ön konsolda 2 adet, Orta konsolda 1 adet USB-C soketi	S
İç dikiz aynasında USB-C soketi	S
Elektrik kumandalı ön camlar	S
Uzaktan kumandalı merkezi kilit	S
Otomatik far yükseklik ayarı	S
Ön konsolda 12 V soket ve çakmak	S
4 adet bardak tutucusu	S
Konfor tip sürücü koltuğu	S
Kilitli ve aydınlatmalı torpido gözü	S
Yolcu koltuklarının altında saklama gözü	S
Anahtarsız çalıştırma özelliği	S
Ön kabin tavan saklama gözü	O
Ön kabin LED tavan aydınlatması	S
Otomatik karartmalı iç dikiz aynası	S
Aydınlatmalı ön basamaklar	O
Yük bölümünde yarım iç kaplama	S
Yük bölümü aydınlatma lambaları	S
Yük bölümünde Plywood zemin kaplaması	S
Yük kancaları (Orta şaside 10 adet, uzun şaside 12 adet)	S
Camlı ayırma duvarı	S

S: Standart donanım
O: Opsiyonel donanım

Boyut ve Ağırlıklar

Panel Van	2.0 TDI 140 PS HR		2.0 TDI 177 PS HR	2.0 TDI 177 PS HR
	3,5 Ton		3,5 Ton	3,88 Ton
	Orta Şasi	Uzun Şasi	Uzun Şasi	Uzun Şasi
Dingil mesafesi (mm)	3.640	4.490	4.490	4.490
Yolcu kapasitesi	2+1		2+1	2+1
Yükleme hacmi (m³)	11,3	14,4	14,4	14,4
Azami yüklü ağırlık (kg)	3.500		3.500	3.880
Min.Boş ağırlık (sürücü hariç) (kg)	2.014 / 2.046*	2.151 / 2.183*	2.160 / 2.192*	2.265 / 2.297*
Max.Taşıma kapasitesi (sürücü hariç) (kg)	1.486 / 1.454*	1.349 / 1.317*	1.340 / 1.308*	1.615 / 1.583*
Ön aks kapasitesi (kg)	1.800		1.800	1.800
Arka aks kapasitesi (kg)	2.100		2.100	2.380
Azami katar ağırlığı (kg)	6.000		6.000	6.000
Treyler ağırlığı, frenli-frensiz (kg)	3.000 - 750		3.000 - 750	2.500 - 750
Dönüş dairesi çapı (m)	13,6	16,2	16,2	16,2

Orta Şasi Yüksek Tavan

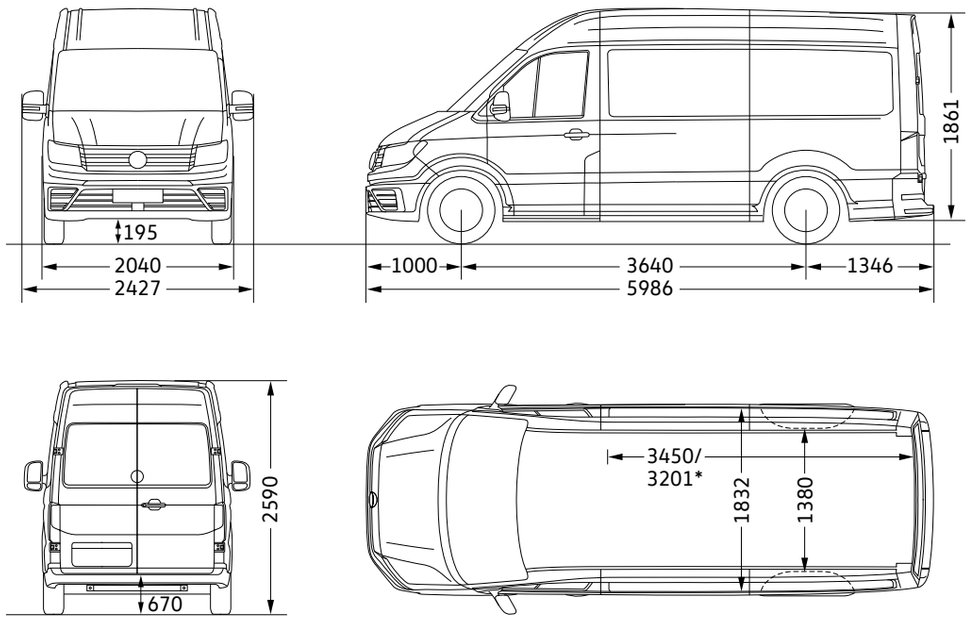

Uzun Şasi Yüksek Tavan

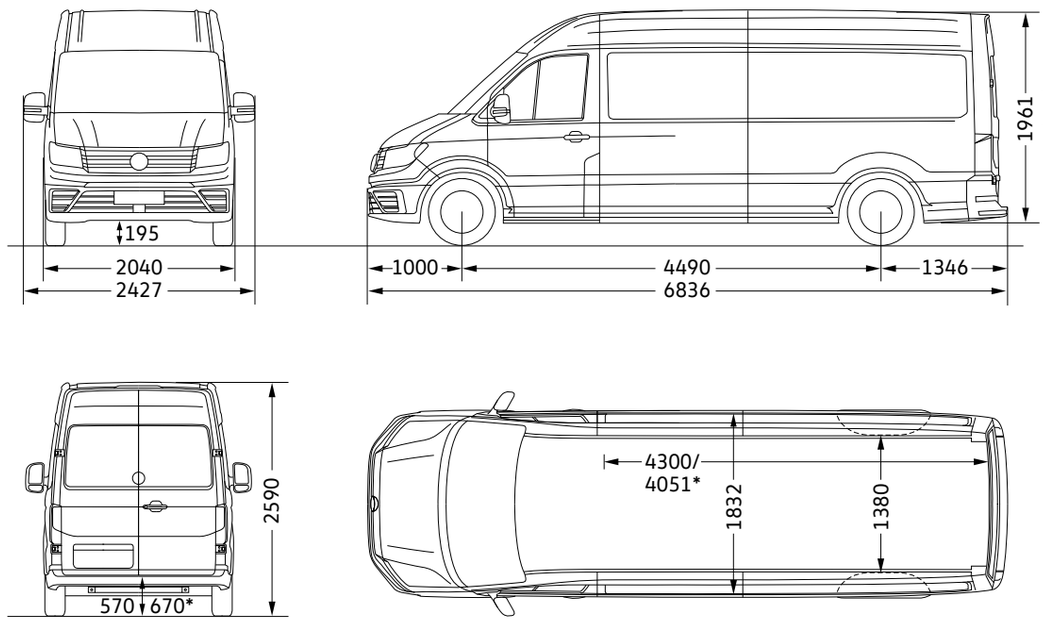

*8 ileri tam otomatik şanzıman için verilen değerdir. Zemin seviyesinde maksimum yük bölümü uzunluğu/minimum yük bölümü uzunluğu.
-Verilen ağırlık değerleri standart araçlar için geçerlidir. Kütle ve boyutlar yönetmeliğine göre ağırlık toleransı ± % 5'tir.

Teknik özellikler

	2.0 TDI PANELVAN		2.0 BiTDI PANELVAN	2.0 BiTDI PANELVAN (3.88T)
Motor cinsi	Dizel		Dizel	Dizel
Silindir sayısı	4		4	4
Motor hacmi (cc)	1.968		1.968	1.968
Azami güç	140 PS @ 3.000 - 4.000 dev / dak		177 PS @ 3.600 dev / dak	177 PS @ 3.600 dev / dak
Azami tork	360 Nm @ 1.500 - 2.500 dev / dak		410 Nm @ 1.300 - 2.000 dev / dak	410 Nm @ 1.300 - 2.000 dev / dak
Çap x strok (mm)	81,0 x 95,5		81,0 x 95,5	81,0 x 95,5
Sıkıştırma oranı	15,5 : 1		15,5 : 1	15,5 : 1
Hava besleme	Turbo, intercooler		Çift turbo, intercooler	Çift turbo, intercooler
Enjeksiyon tipi	Common Rail		Common Rail	Common Rail
Egzoz emisyonu	Euro 6d		Euro 6d	Euro 6d
Çekiş	Ön		Ön	Ön
Şanzıman	6 ileri manuel / 8 ileri otomatik		6 ileri manuel / 8 ileri otomatik	6 ileri manuel / 8 ileri otomatik
Vites oranları	3,923/2,050/1,700/1,226/0,943/0,769/R:4,01 *5,590/3,144/1,950/1,433/1,250/1/0,808/0,672/R:3,993		3,923/2,050/1,700/1,226/0,943/0,769/R:4,01 *5,590/3,144/1,950/1,433/1,250/1/0,808/0,672/R:3,993	3,923/2,050/1,700/1,226/0,943/0,769/R:4,01 *5,590/3,144/1,950/1,433/1,250/1/0,808/0,672/R:3,993
Direksiyon	Elektromekanik servo direksiyon		Elektromekanik servo direksiyon	Elektromekanik servo direksiyon
Ön Süspansiyon	Bağımsız, MacPherson süspansiyonlu, viraj denge çubuklu		Bağımsız, MacPherson süspansiyonlu, viraj denge çubuklu	Bağımsız, MacPherson süspansiyonlu, viraj denge çubuklu
Arka Süspansiyon	Yaprak yaylı, viraj denge çubuklu		Yaprak yaylı, viraj denge çubuklu	Yaprak yaylı, viraj denge çubuklu
Frenler	Ön ve arkada hava kanallı disk fren		Ön ve arkada hava kanallı disk fren	Ön ve arkada hava kanallı disk fren
Lastikler	235 / 65 R 16		235 / 65 R 16	235 / 65 R 16
Yakıt deposu (lt)	75		75	75
AdBlue yakıt deposu (lt)	18		18	18
WLPT yakıt tüketimi	**Orta Şasi - Yüksek Tavan**	**Uzun Şasi - Yüksek Tavan**	**Uzun Şasi - Yüksek Tavan**	**Uzun Şasi - Yüksek Tavan**
Düşük (lt/100km)	9	9,1	9,0	10,8
Orta (lt/100km)	8	8,2	8,1	9,1
Yüksek (lt/100km)	7,6	7,7	7,7	8,4
Orta (lt/100km)	10,3	10,4	10,6	7,9
Yüksek (lt/100km)	8,6	8,9	9,0	8,7
CO_2 Birleşik (g/km)	231	234	235	228

*8 ileri tam otomatik şanzıman için verilen değerdir.
-12 yıl paslanmazlık, 2 yıl sınırsız kilometre araç ve 3 yıl boya garantisine sahiptir.
-Bir aracın yakıt tüketimini ve CO_2 emisyon değerini belirleyen faktörler arasında, aracın yakıtı ne kadar verimli kullandığının yanı sıra araç sürme alışkanlığı gibi teknik olmayan faktörler de vardır. CO_2 küresel ısınmaya yol açan en önemli sera gazıdır. CO_2 emisyon ve yakıt tüketim değerlerinin üretici tarafından incelendiği bildirilmiştir. Bu inceleme neticesine göre söz konusu değerlerde güncelleme ihtimali bulunmaktadır.

Renkler

Opak Renkler

01

02

03

04

05

Opak Renkler

01 Şeker Beyazı
02 Askot Gri
03 Okyanus Mavisi
04 Vişne Kırmızısı
05 Parlak Turuncu

Metalik Renkler

06

07

07

Metalik Renkler

06 İstridye Gümüşü
07 İndiyum Gri
08 Sedefli Siyah

Yarım Boy Jant Kapağı

"Austin" Koltuk kumaşı

Sayfalardaki renkler boyaların gerçek renklerini yansıtmamakta olup yalnızca fikir verme amaçlıdır. Görseldeki donanımlar opsiyonel olup ek ücrete tabidir. Standart donanım ve opsiyonel özellikler hakkında detaylı bilgiyi Volkswagen Yetkili Satıcılarından alabilirsiniz.

Crafter Panel Van

Türkiye Distribütörü: Doğuş Otomotiv Servis ve Ticaret A.Ş.
Tel: (0262) 676 90 90
www.vw.com.tr

Volkswagen dünyasını daha yakından tanımak için tek yapmanız gereken QR kodu taratmak.

Doğuş Otomotiv | **Trafik Hayattır**

Volkswagen Ticari Araç aktif bir ürün geliştirme politikası izlemektedir. Bu nedenle Doğuş Otomotiv ve Volkswagen Ticari Araç; model, tasarım, renk, donanım, aksesuar ve teknik özellikler ile diğer tüm bilgileri önceden bildirmeden değiştirme hakkını saklı tutar. Bu doküman basım tarihinden (Mart 2026) sonra güncellenmiş olabilir. Doğuş Otomotiv ve/veya Volkswagen Ticari Araç tarafından ürünü tanımlamak için kullanılan işaret veya numaralarla ilgili olarak bir hak iddia edilemez. Bu broşürde kullanılan şekil ve görseller, standart donanıma dahil olmayan aksesuar ve özel donanımlar içerebilir. Baskı işlemlerindeki sınırlandırmalar nedeniyle kâğıt üzerindeki renkler ürünlerin gerçek renklerine göre farklılık gösterebilir. Bazı ürün ve hizmetler ulusal ve AB yasaları veya iklim koşulları gereğince tüm pazarlarda sunulamamaktadır. Volkswagen Ticari Araç ürünlerini satın alırken ulusal kanuni gereklilikler de göz önünde bulundurulmalıdır. Bu bağlamda bilgi almak için lütfen Volkswagen Ticari Araç Yetkili Satıcılarıyla iletişime geçiniz. Volkswagen Türkiye Distribütörü Doğuş Otomotiv Servis ve Ticaret A.Ş. bir Doğuş Grubu kuruluşudur.
Tel: 444 89 24

facebook.com/vwticariarac

instagram.com/volkswagenticariarac

http://youtube.com/vwticariarac